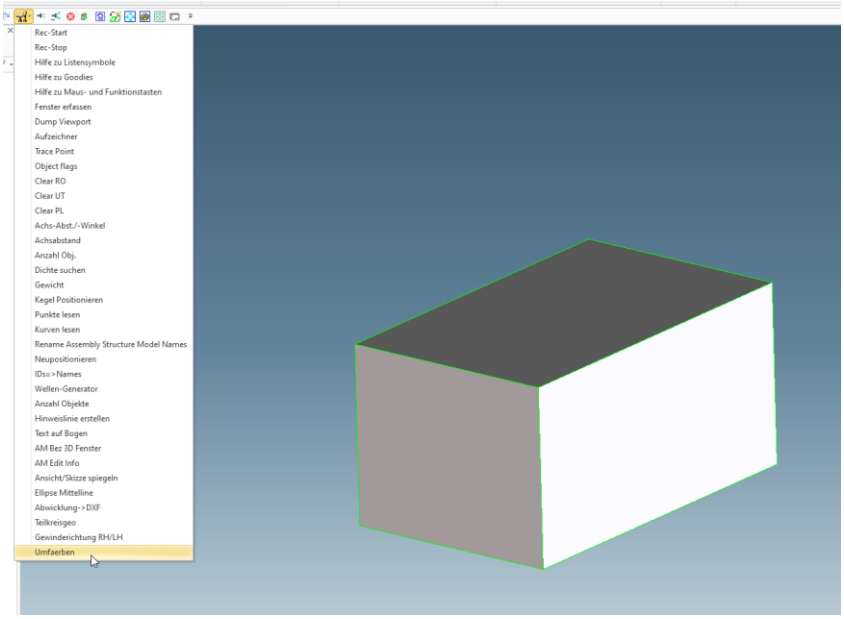
Rec-Start
Rec-Stop
Hilfe zu Listensymbole
Hilfe zu Goodies
Hilfe zu Maus- und Funktionstasten
Fenster erfassen
Dump Viewport
Aufzeichner
Trace Point
Object flags
Clear RO
Clear UT
Clear PL
Achs-Abst./-Winkel
Achsabstand
Anzahl Obj.
Dichte suchen
Gewicht
Kegel Positionieren
Punkte lesen
Kurven lesen
Rename Assembly Structure Model Names
Neupositionieren
IDs=>Names
Wellen-Generator
Anzahl Objekte
Hinweislinie erstellen
Text auf Bogen
AM Bez 3D Fenster
AM Edit Info
Ansicht/Skizze spiegeln
Ellipse Mittelline
Abwicklung->DXF
Teilkreisgeo
Gewinderichtung RH/LH
Umfaerben

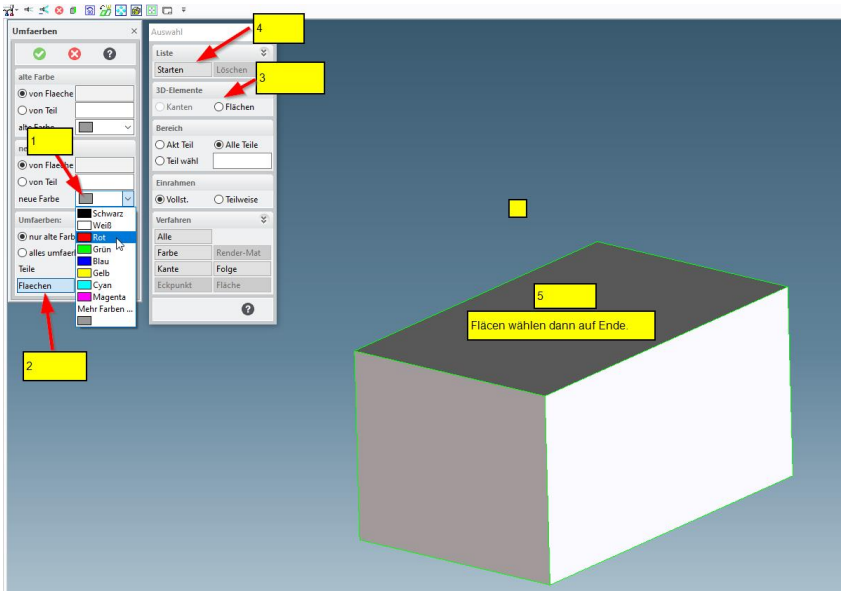
Umfaerben
alte Farbe
von Flaeche
von Teil
neue Farbe
Umfaerben:
nur alte Farb
alles umfaer
Teile
Flaechen
Schwarz
Weiß
Rot
Grün
Blau
Gelb
Cyan
Magenta
Mehr Farben ...
Auswahl
Liste
Starten
Löschen
3D-Elemente
Kanten
Flächen
Bereich
Akt Teil
Alle Teile
Teil wähl
Einrahmen
Vollst.
Teilweise
Verfahren
Alle
Farbe
Render-Mat
Kante
Folge
Eckpunkt
Fläche
1
2
3
4
5
Flacen wählen dann auf Ende.