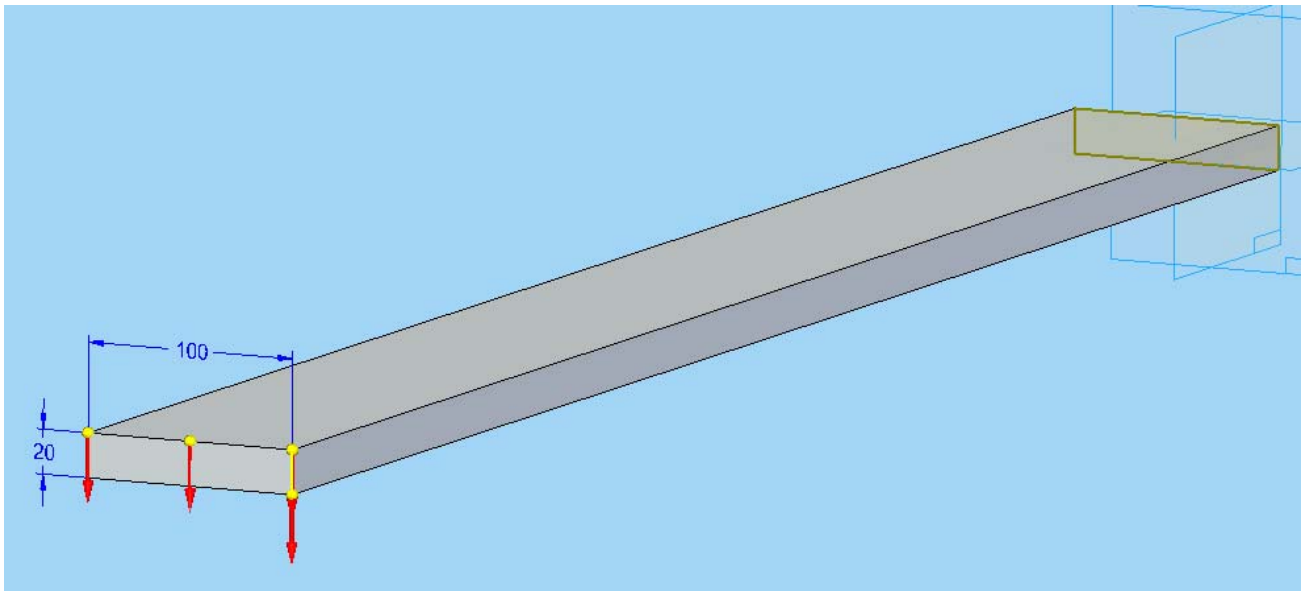
100
20