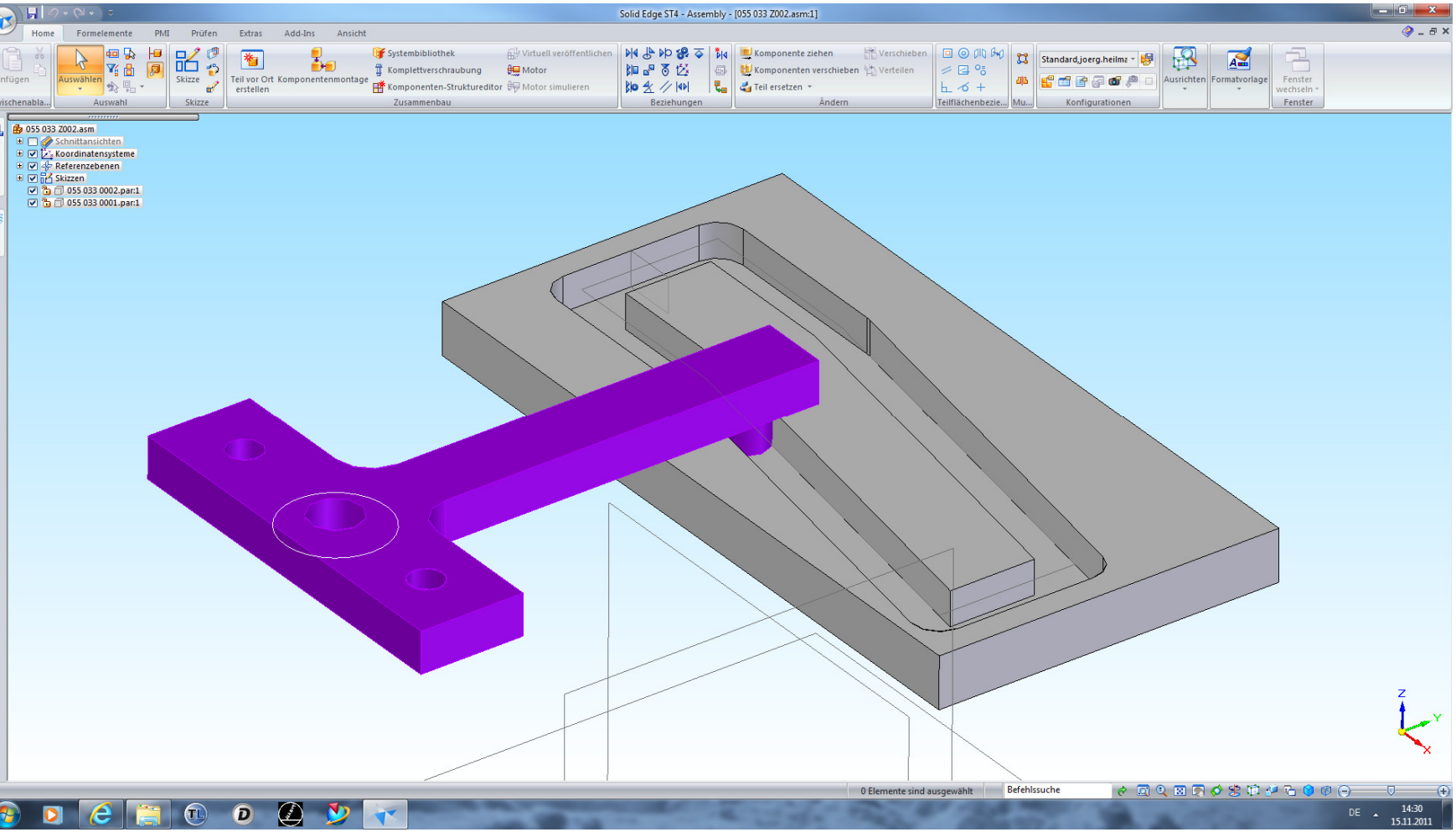
Solid Edge ST4 - Assembly - [055 033 Z002.asm:1]
Home
Formelemente
PMI
Prüfen
Extras
Add-Ins
Ansicht
Auswählen
Auswahl
Skizze
Teil vor Ort erstellen
Komponentenmontage
Systembibliothek
Komplettverschraubung
Komponenten-Struktureditor
Virtuell veröffentlichen
Motor
Motor simulieren
Zusammenbau
Beziehungen
Komponente ziehen
Komponenten verschieben
Teil ersetzen
Verschieben
Verteilen
Ändern
Teilflächenbezie...
Standard,joerg.heilm
Konfigurationen
Ausrichten
Formatvorlage
Fenster wechseln
Fenster
055 033 Z002.asm
Schnittansichten
Koordinatensysteme
Referenzebenen
Skizzen
055 033 0002.par:1
055 033 0001.par:1
Z
Y
X
0 Elemente sind ausgewählt
Befehlssuche
DE
14:30
15.11.2011