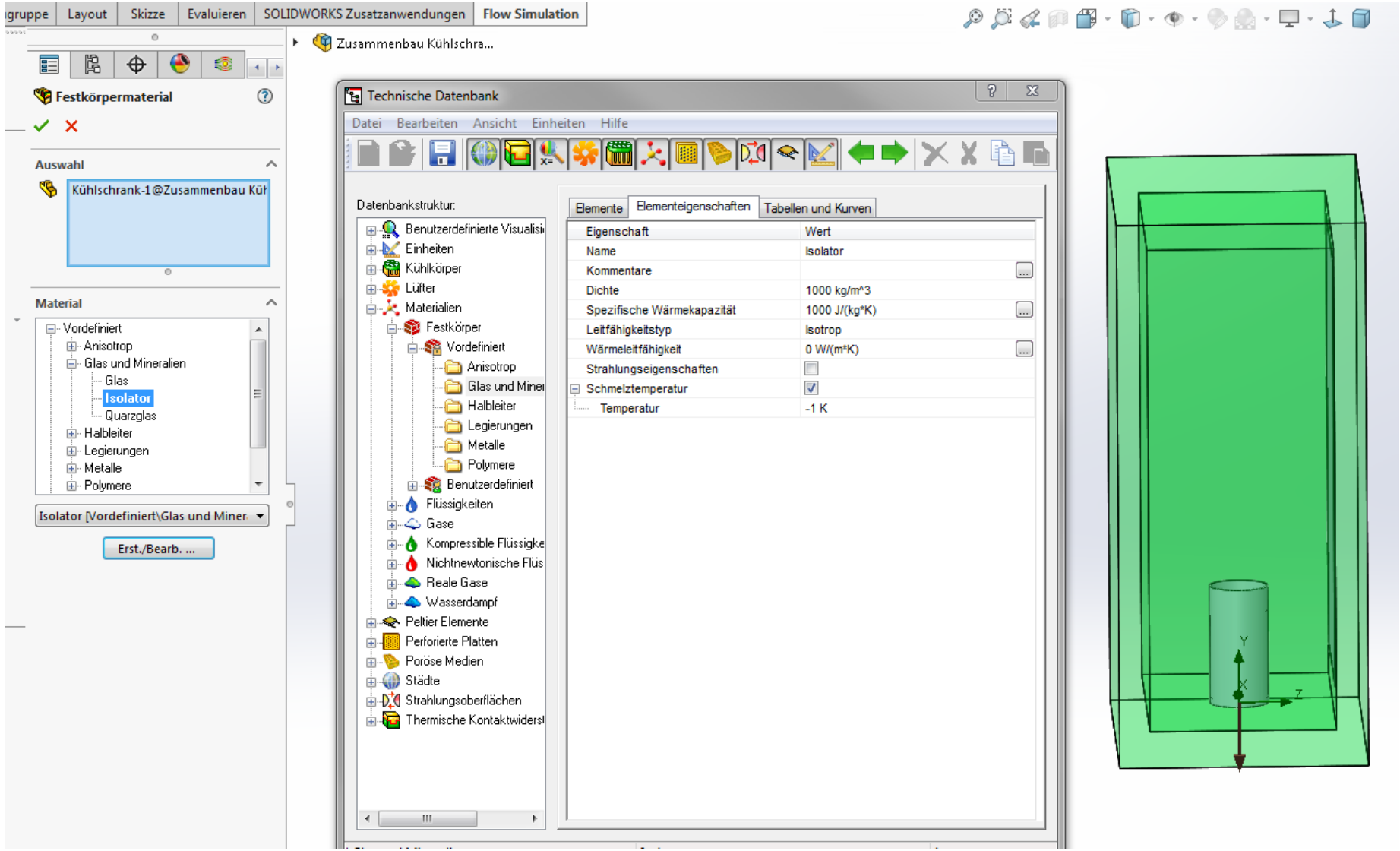
gruppe
Layout
Skizze
Evaluieren
SOLIDWORKS Zusatzanwendungen
Flow Simulation
Zusammenbau Kühlschra...
Festkörpermaterial
Auswahl
Kühlschrank-1@Zusammenbau Kühl
Material
Vordefiniert
Anisotrop
Glas und Mineralien
Glas
Isolator
Quarzglas
Halbleiter
Legierungen
Metalle
Polymere
Isolator [Vordefiniert\Glas und Miner
Erst./Bearb. ...
Technische Datenbank
Datei
Bearbeiten
Ansicht
Einheiten
Hilfe
Datenbankstruktur:
Benutzerdefinierte Visualisi
Einheiten
Kühlkörper
Lüfter
Materialien
Festkörper
Vordefiniert
Anisotrop
Glas und Miner
Halbleiter
Legierungen
Metalle
Polymere
Benutzerdefiniert
Flüssigkeiten
Gase
Kompressible Flüssigke
Nichtnewtonische Flüs
Reale Gase
Wasserdampf
Peltier Elemente
Perforierte Platten
Poröse Medien
Städte
Strahlungsoberflächen
Thermische Kontaktwiders
Elemente
Elementeigenschaften
Tabellen und Kurven
Eigenschaft
Wert
Name
Isolator
Kommentare
Dichte
1000 kg/m^3
Spezifische Wärmekapazität
1000 J/(kg*K)
Leitfähigkeitstyp
Isotrop
Wärmeleitfähigkeit
0 W/(m*K)
Strahlungseigenschaften
Schmelztemperatur
Temperatur
-1 K
Y
X
Z

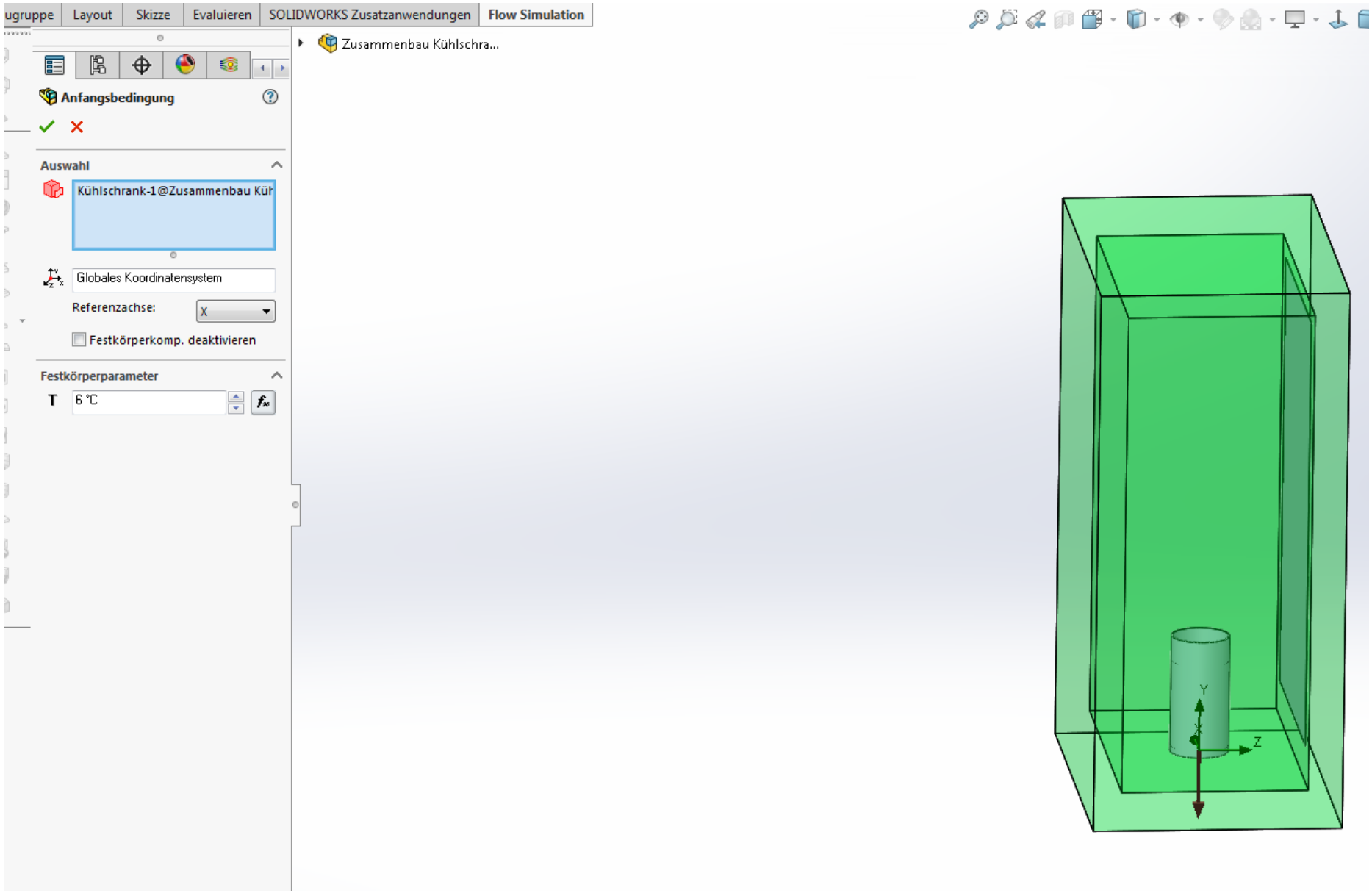
ugruppe
Layout
Skizze
Evaluieren
SOLIDWORKS Zusatzanwendungen
Flow Simulation
Zusammenbau Kühlschra...
Anfangsbedingung
Auswahl
Kühlschrank-1@Zusammenbau Kühl
Globales Koordinatensystem
Referenzachse:
X
Festkörperkomp. deaktivieren
Festkörperparameter
T
6 °C
Y
Z

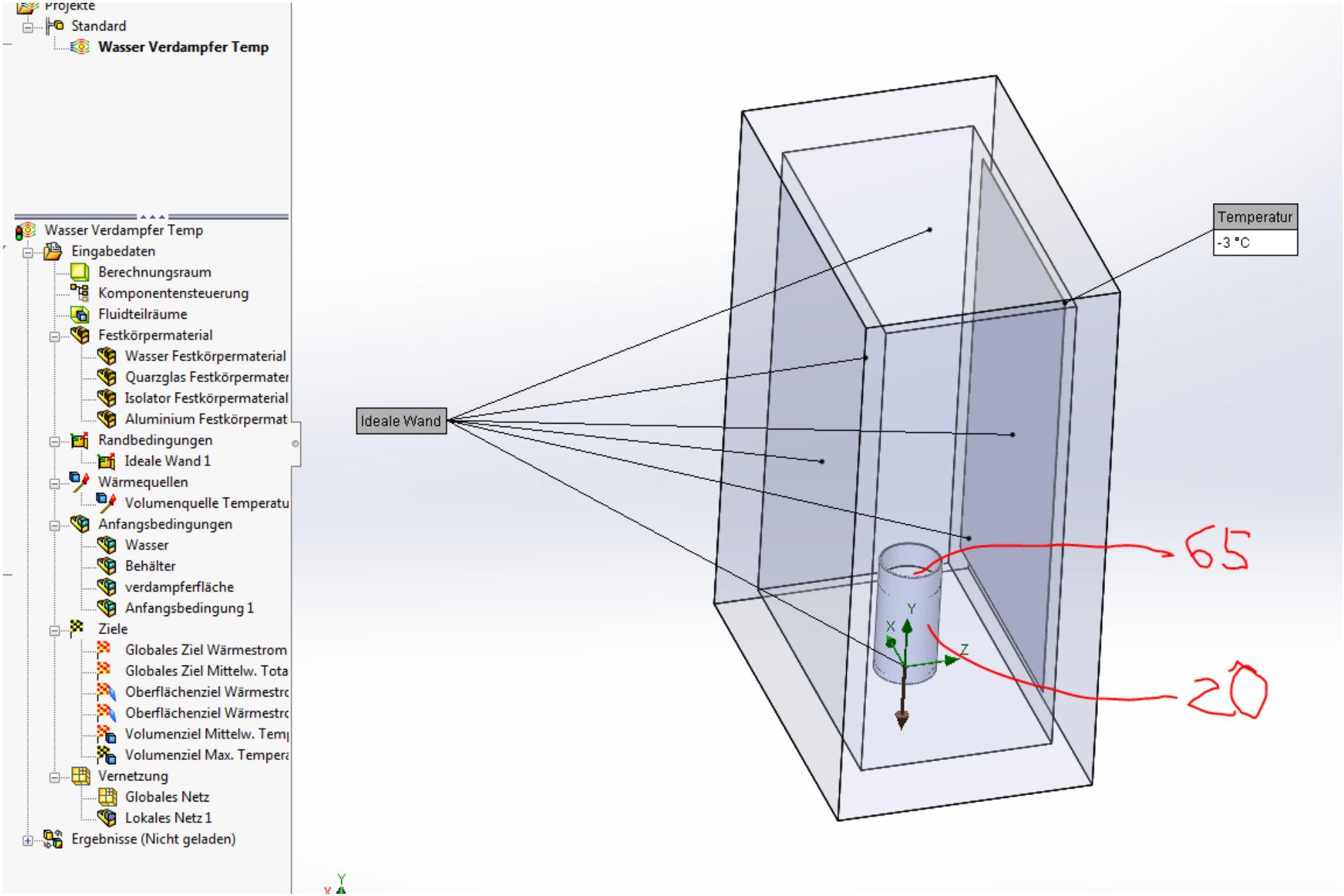
Projekte
Standard
Wasser Verdampfer Temp
Wasser Verdampfer Temp
Eingabedaten
Berechnungsraum
Komponentensteuerung
Fluidteilräume
Festkörpermaterial
Wasser Festkörpermaterial
Quarzglas Festkörpermater
Isolator Festkörpermaterial
Aluminium Festkörpermat
Randbedingungen
Ideale Wand 1
Wärmequellen
Volumenquelle Temperatu
Anfangsbedingungen
Wasser
Behälter
verdampferfläche
Anfangsbedingung 1
Ziele
Globales Ziel Wärmestrom
Globales Ziel Mittelw. Tota
Oberflächenziel Wärmestrc
Oberflächenziel Wärmestrc
Volumenziel Mittelw. Temp
Volumenziel Max. Tempera
Vernetzung
Globales Netz
Lokales Netz 1
Ergebnisse (Nicht geladen)
Ideale Wand
Temperatur
-3 °C
65
20
Y
X
Z