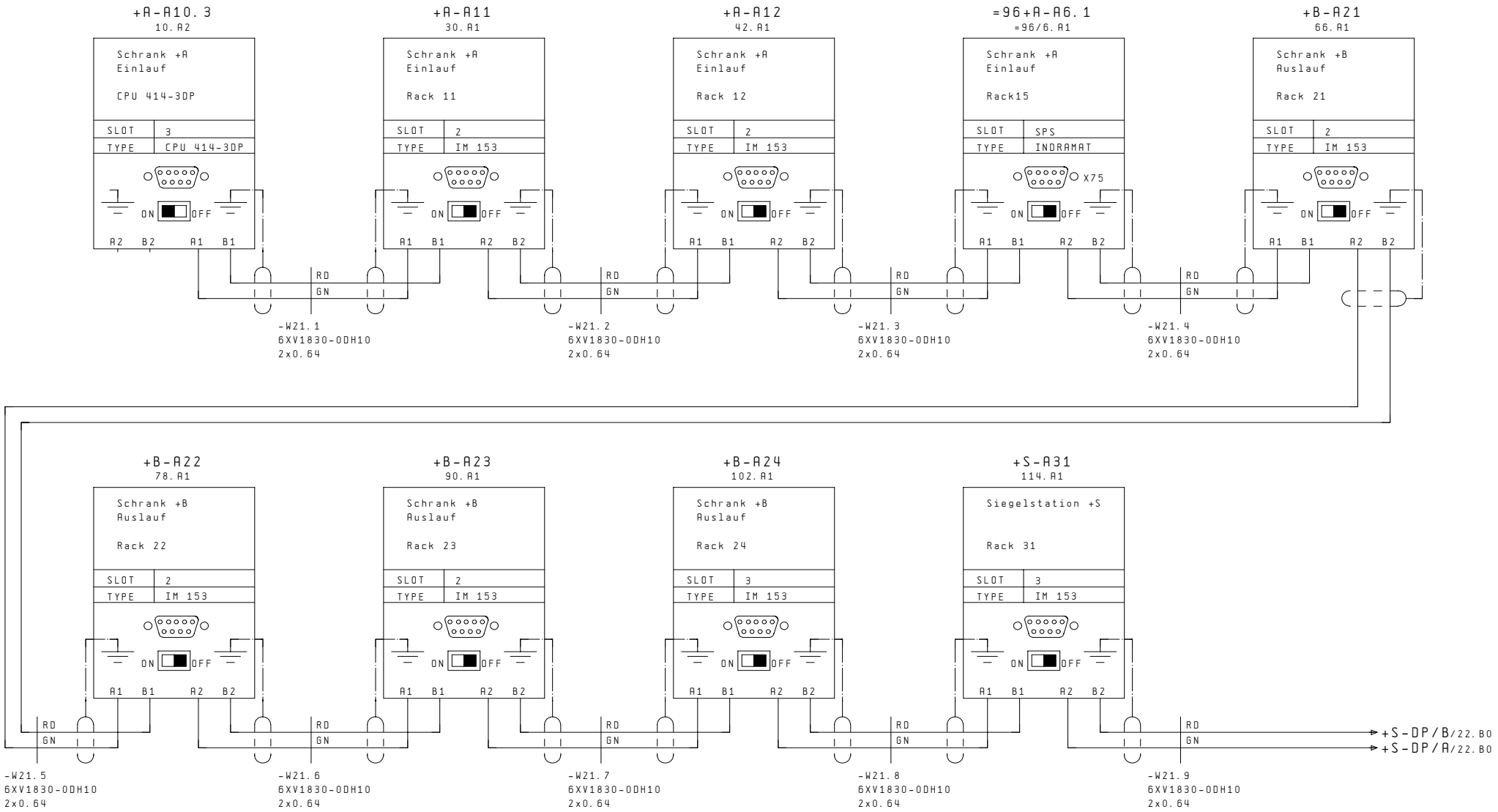

			Datum	26.01.2004	Asbofill 710/0x-12Nxxx	SIG Asbofill GmbH	Übersicht Profibus	71000.00.9000000	= 95		
			Bearb.	HKL	Flaschenfüller ASBOFILL 710	SIG Jagenbergstr. 1 D-41468 Neuss Tel.+49 2131/318-601 Fax.+49 2131/318-631			+		
			Gepr.	30.11.2004						Bl.	21
Änderung	Datum	Name	Norm		Urspr. / Ers.f. / Ers.d.				Gesamtnummerierung: 392 von 783		166 Bl.