xxx

xxx
xxx xxx
Tel xxx

Kunde	
Anlagenbezeichnung	xxx
Zeichnungsnummer	xxx
Kommission	xxx
Hersteller (Firma)	xxx
Pfad	
Projektname	Nihilist_Musterschaltplan
Fabrikat	
Typen	xxx
Installationsort	
Projektverantwortlicher	xxx
Teilebesonderheit	

Bearbeitet am 19.12.2006 von (Kürzel) Administrator Anzahl der Seiten 21

Inhaltsverzeichnis

Spalte X: eine automatisch erzeugte Seite wurde manuell nachbearbeitet

F06_001

Seite	Seitenbeschreibung	Seitenzusatzfeld	Datum	Bearbeiter	X
1	Titelblatt		19.12.2006	Administrator	X
2	Inhaltsverzeichnis		19.12.2006	Administrator	
3	Einspeisung		19.12.2006	Administrator	X
4	Steuerung Heizkreis Unten/Mitte		19.12.2006	Administrator	X
5	Steuerung Heizkreis Oben/Domkasten		19.12.2006	Administrator	X
6	Steuerung Heizkreis Auslauf		19.12.2006	Administrator	X
7	Lastteil Heizkreis Unten/Mitte		19.12.2006	Administrator	X
8	Lastteil Heizkreis Oben/Domkasten		19.12.2006	Administrator	X
9	Lastteil Heizkreis Auslauf		19.12.2006	Administrator	X
10	: XL0				
11	⋮ XL0 ⋮ XL2				
12	⋮ XL2 ⋮ XL3				
13	⋮ XL3 ⋮ XL4				
14	⋮ XL4 ⋮ XL4				
15	⋮ XL4 ⋮ XL0				
16	⋮ XL0 ⋮ XL2				
17	⋮ XL2 ⋮ XL3				
18	⋮ XL3 ⋮ XL4				
19	⋮ XL4 ⋮ XL4				
20	⋮ XL4 ⋮ XL4				
21	: XL4 Artikelsummenstückliste				

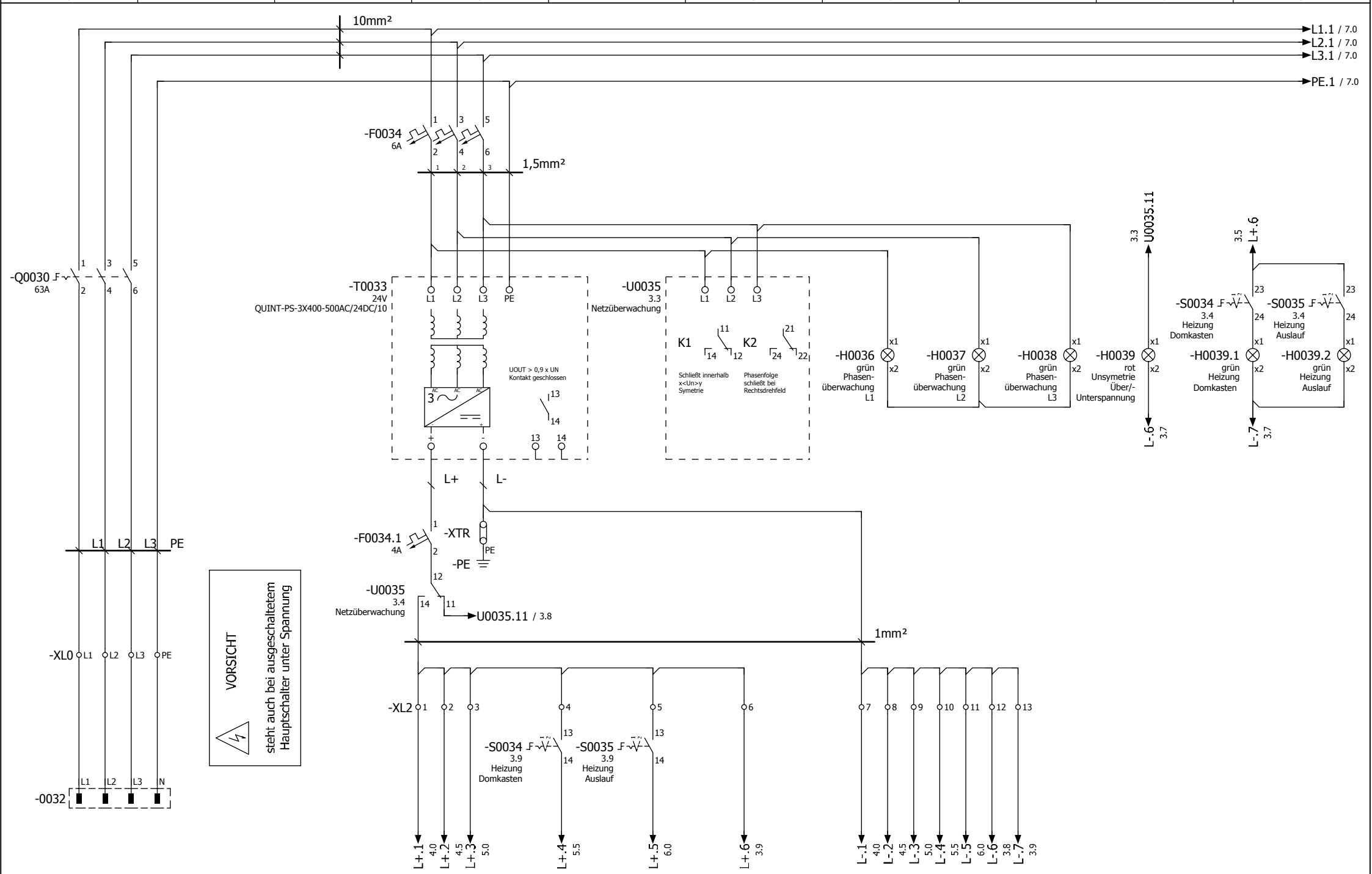

2 4

			Datum	19.12.2006	xxx	xxx	Einspeisung		=	
			Bearb	Administrator					+	
			Gepr		xxx			xxx	Blatt	3
Änderung	Datum	Name	Urspr		Ersatz von	Ersetzt durch			Bl	21

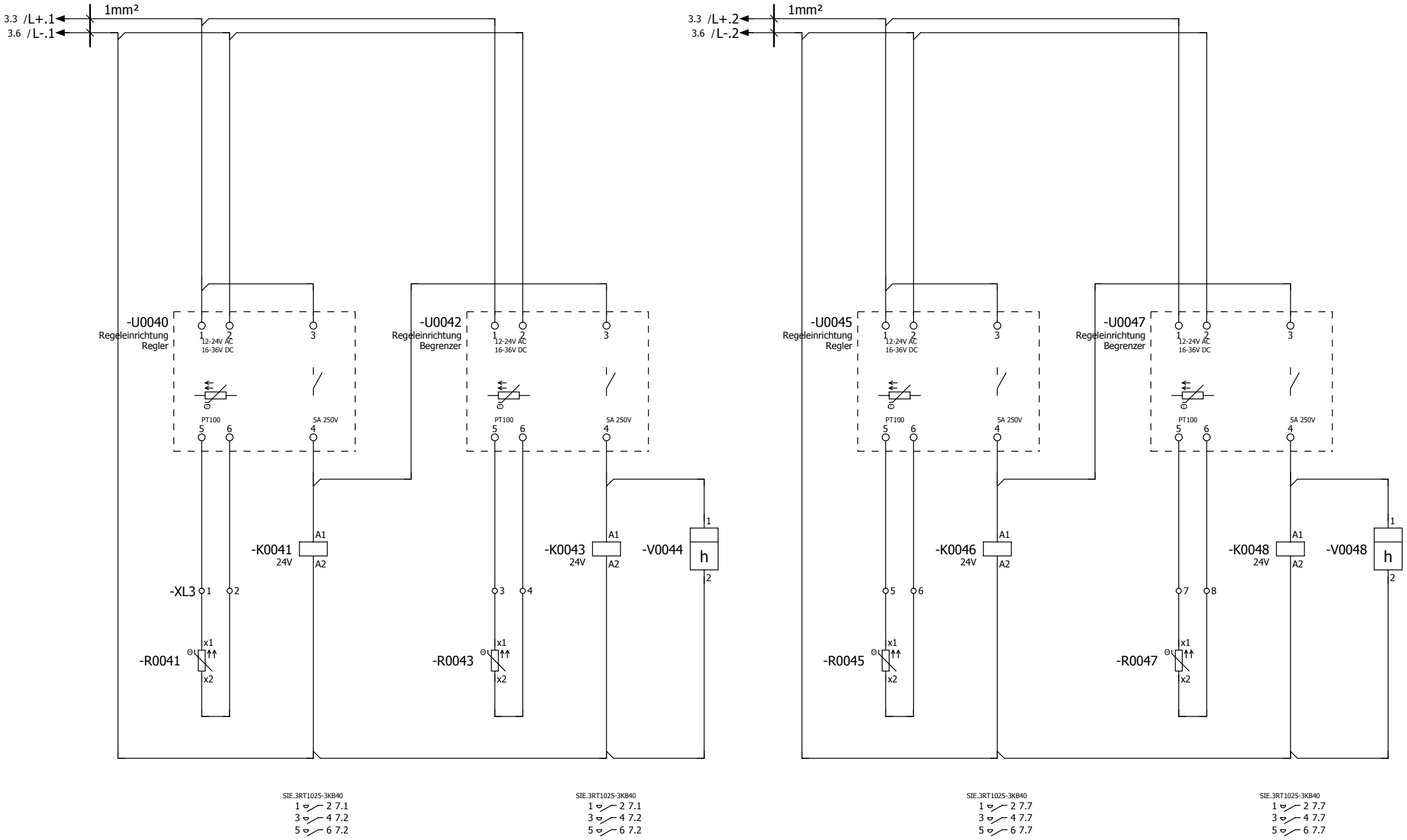

Heizkreis I
Unterer Heizkreis
Begrenzer

Heizkreis I
Unterer Heizkreis
Regler

Heizkreis II
Mittlerer Heizkreis
Begrenzer

Heizkreis II
MittlererHeizkreis
Regler

3 5

			Datum	19.12.2006	xxx		xxx	Steuerung Heizkreis Unten/Mitte	=	
			Bearb	Administrator					+	
			Gepr		xxx				xxx	Blatt 4
Änderung	Datum	Name	Urspr		Ersatz von	Ersetzt durch				Bl 21

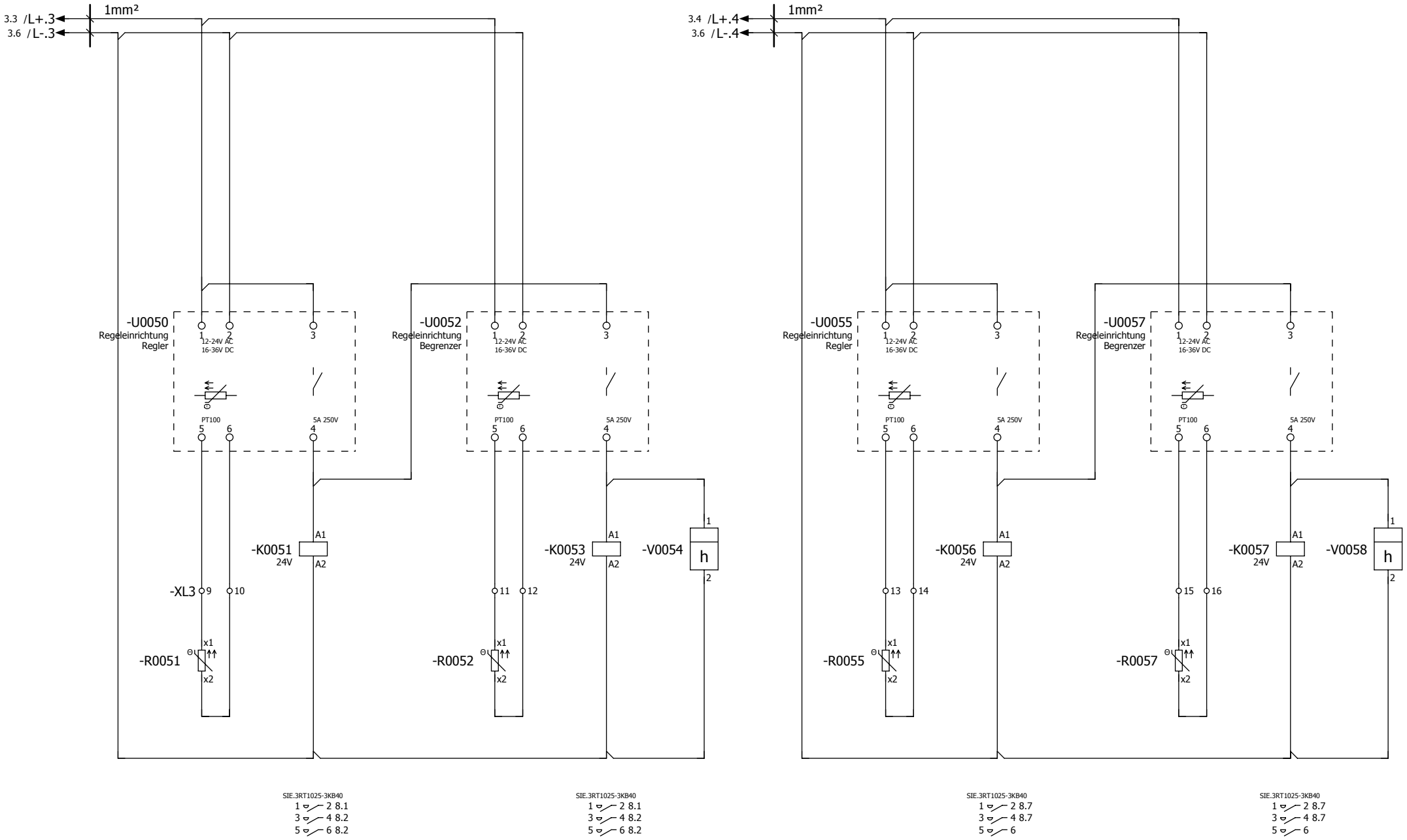

Heizkreis III
Oberer Heizkreis
Begrenzer

Heizkreis III
Oberer Heizkreis
Regler

Heizkreis IV
Domkasten Heizkreis
Begrenzer

Heizkreis IV
Domkasten Heizkreis
Regler

4

6

			Datum	19.12.2006	xxx		xxx	Steuerung Heizkreis Oben/Domkasten	=	
			Bearb	Administrator					+	
			Gepr		xxx				xxx	Blatt 5
Änderung	Datum	Name	Urspr		Ersatz von	Ersetzt durch				Bl 21

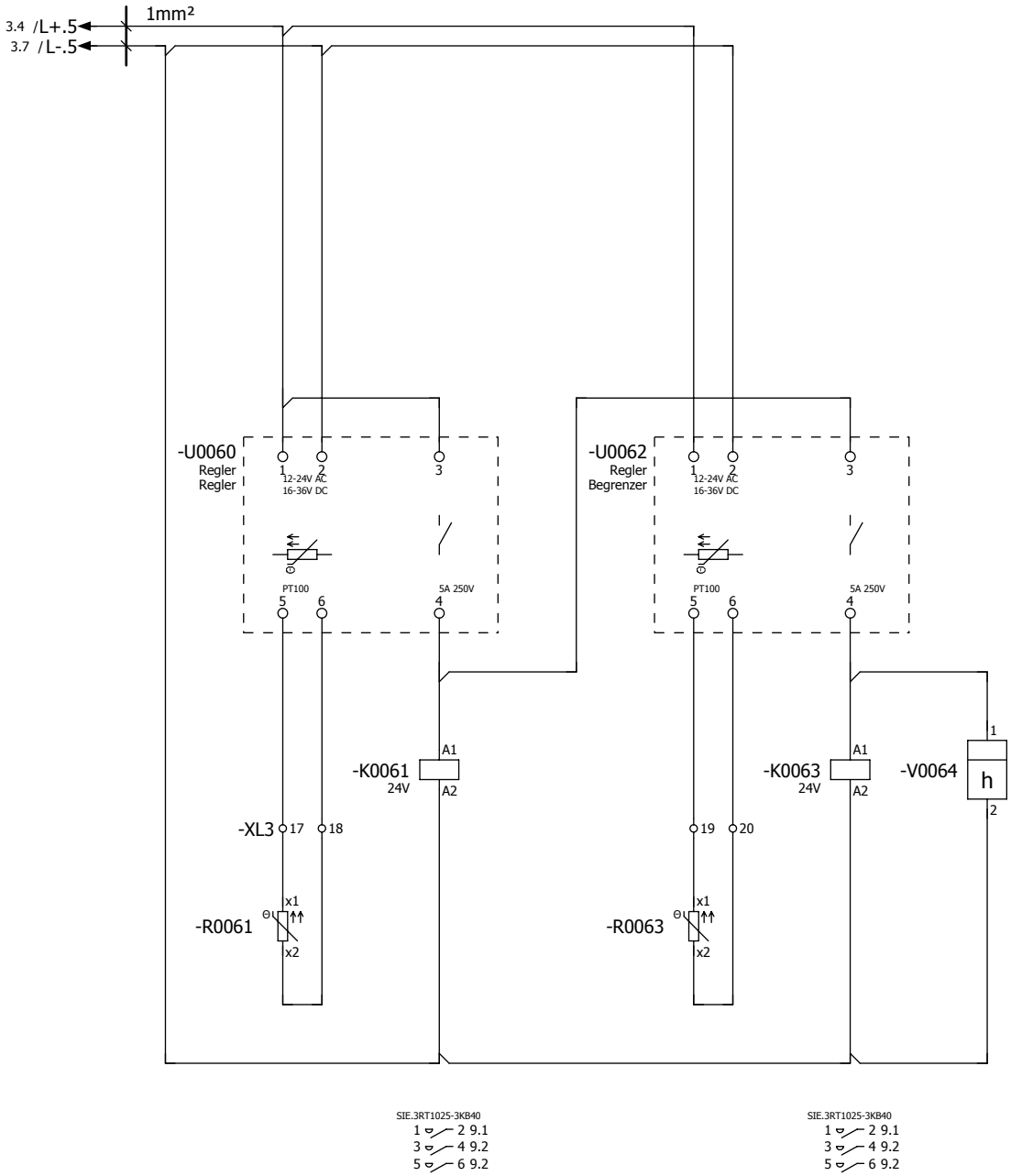

Heizkreis V
Auslauf Heizkreis
Begrenzer

Heizkreis V
Auslauf Heizkreis
Regler

5

7

			Datum	19.12.2006	xxx		xxx	Steuerung Heizkreis Auslauf		=
			Bearb	Administrator						+
			Gepr		xxx				xxx	Blatt 6
Änderung	Datum	Name	Urspr		Ersatz von	Ersetzt durch				Bl 21

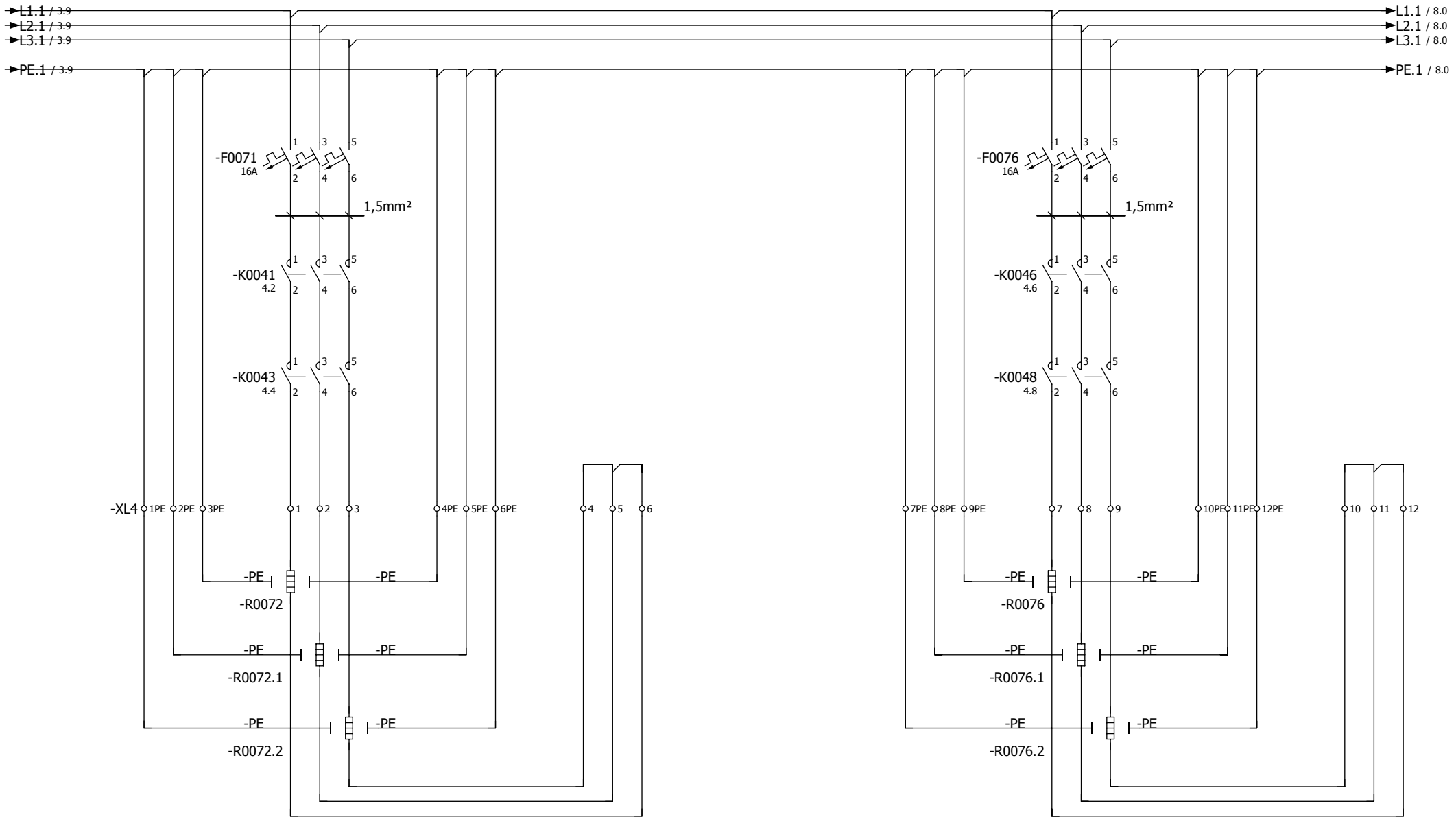

Heizkreis I
Unterer Heizkreis
3x230V
3x2000W

Heizkreis II
Mittlerer Heizkreis
3x230V
3x2000W

6 8

			Datum	19.12.2006	xxx	xxx	Lastteil Heizkreis Unten/Mitte		=	
			Bearb	Administrator					+	
			Gepr		xxx			xxx		Blatt 7
Änderung	Datum	Name	Urspr		Ersatz von	Ersetzt durch				Bl 21

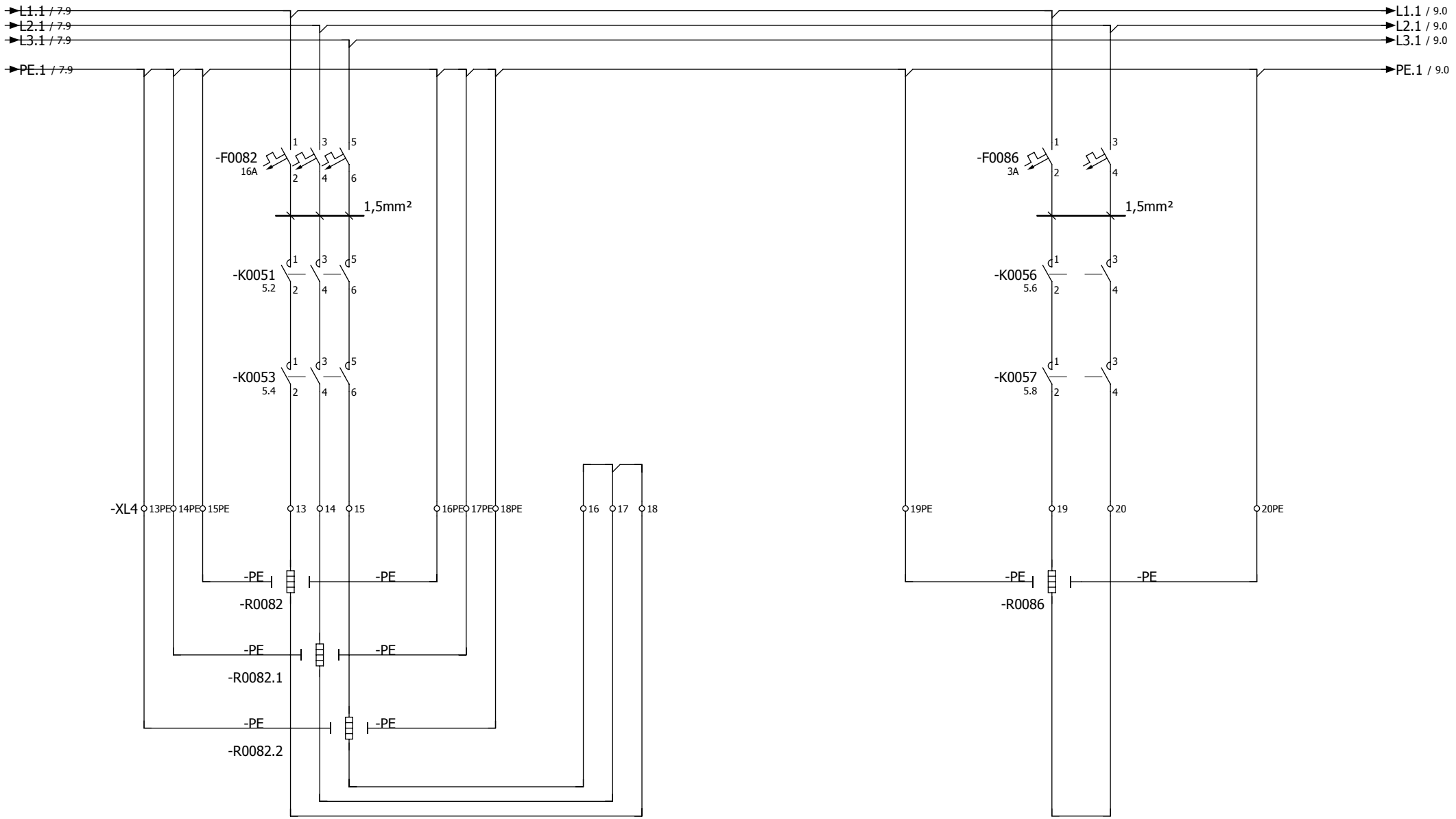

Heizkreis III
Oberer Heizkreis
3x230V
3x2000W

Heizkreis IV
Domkasten
1x400V
1x1000W

7 9

			Datum	19.12.2006	xxx	xxx	Lastteil Heizkreis Oben/Domkasten		=	
			Bearb	Administrator					+	
			Gepr		xxx			xxx		Blatt 8
Änderung	Datum	Name	Urspr		Ersatz von	Ersetzt durch				Bl 21

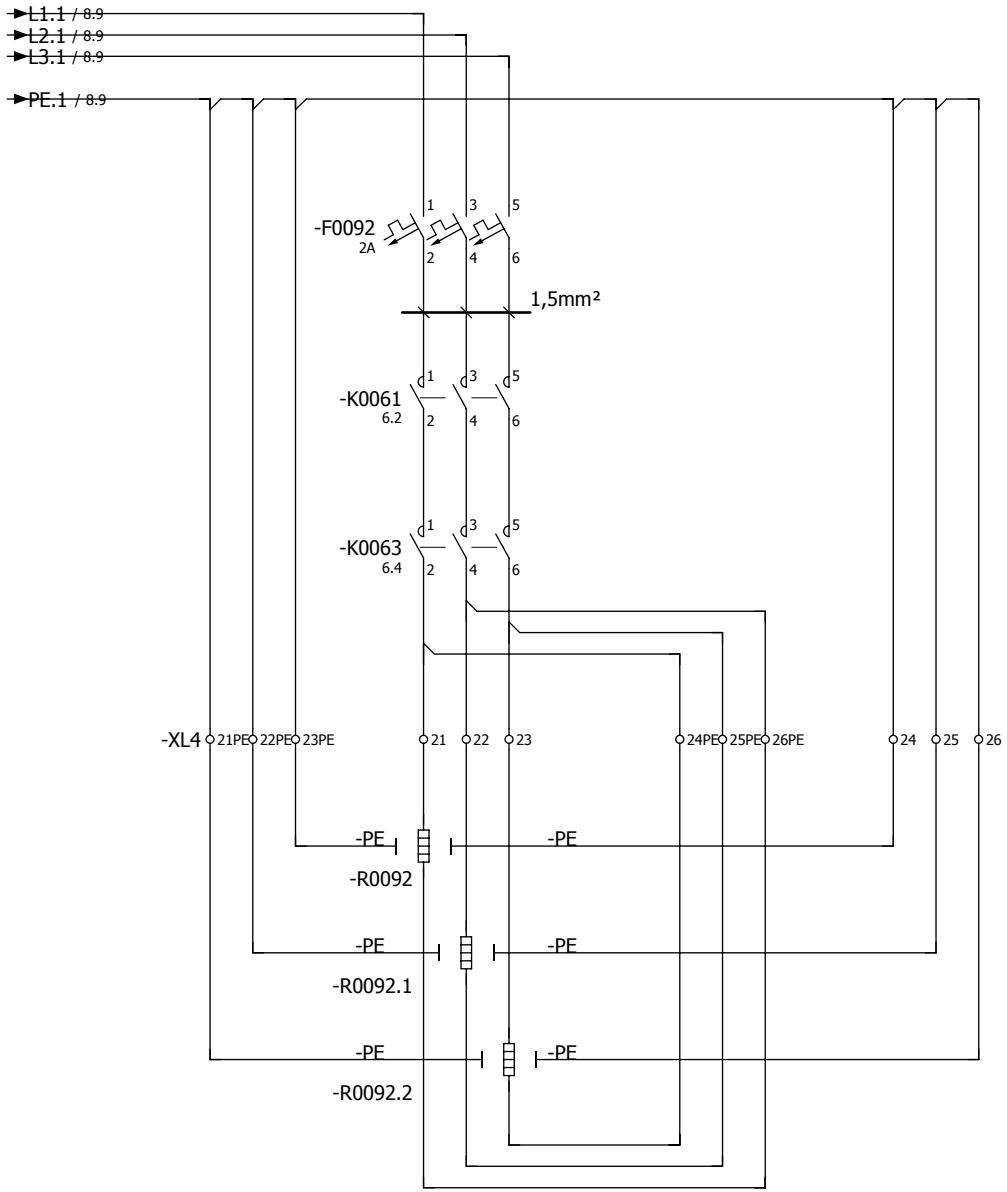

Heizkreis V
Auslauf
3x400V
3x440W

8 10

			Datum	19.12.2006	xxx		xxx	Lastteil Heizkreis Auslauf		=
			Bearb	Administrator						+
			Gepr		xxx				xxx	Blatt 9
Änderung	Datum	Name	Urspr		Ersatz von	Ersetzt durch				Bl 21

Klemmenplan

F13_001

Funktionstext									Kabelname	Leiste XL0 Einspeiseklemmen						Kabelname					Seite / Spalte
									Kabeltyp	Zielbezeichnung nach	Anschluss	Klemme	Brücke	Zielbezeichnung nach	Anschluss	Kabeltyp					
										0032	L1	L1	∘	Q0030	2						3.0
										0032	L2	L2	∘	Q0030	4						3.0
										0032	L3	L3	∘	Q0030	6						3.0
										0032	N	PE	∘	T0033	PE						3.1

Klemmenplan

F13_001

Funktionstext	Kabelname	Kabeltyp	Leiste XL2 Steuerspannung: Zielbezeichnung nach	Anschluss	Klemme	Brücke	Zielbezeichnung nach	Anschluss	Kabelname	Kabeltyp	Seite / Spalte
			U0040	1	1		U0035	14			3.3
			U0045	1	2						3.3
			U0050	1	3						3.3
			S0034	13	4						3.4
			S0035	13	5						3.4
			S0034	23	6						3.5
			K0041	A2	7		T0033	-			3.6
			K0046	A2	8						3.6
			K0051	A2	9						3.6
			K0056	A2	10						3.6
			K0061	A2	11						3.7
			H0039	x2	12						3.7
			H0039.1	x2	13						3.7

Klemmenplan

F13_001

Funktionstext	Kabelname	Kabeltyp	Leiste XL3 Sensoren: Zielbezeichnung nach	Anschluss	Klemme	Brücke	Zielbezeichnung nach	Anschluss	Kabelname	Kabeltyp	Seite / Spalte
Heizkreis I Unterer Heizkreis Begrenzer			R0041	x1	1	o	U0040	5			4.1
=			R0041	x2	2	o	U0040	6			4.1
Heizkreis I Unterer Heizkreis Regler			R0043	x1	3	o	U0042	5			4.3
=			R0043	x2	4	o	U0042	6			4.3
Heizkreis II Mittlerer Heizkreis Begrenzer			R0045	x1	5	o	U0045	5			4.6
=			R0045	x2	6	o	U0045	6			4.6
Heizkreis II MittlererHeizkreis Regler			R0047	x1	7	o	U0047	5			4.8
=			R0047	x2	8	o	U0047	6			4.8
Heizkreis III Oberer Heizkreis Begrenzer			R0051	x1	9	o	U0050	5			5.1
=			R0051	x2	10	o	U0050	6			5.1
Heizkreis III Oberer Heizkreis Regler			R0052	x1	11	o	U0052	5			5.3
=			R0052	x2	12	o	U0052	6			5.3
Heizkreis IV Domkasten Heizkreis Begrenzer			R0055	x1	13	o	U0055	5			5.6
=			R0055	x2	14	o	U0055	6			5.6
Heizkreis IV Domkasten Heizkreis Regler			R0057	x1	15	o	U0057	5			5.8
=			R0057	x2	16	o	U0057	6			5.8
Heizkreis V Auslauf Heizkreis Begrenzer			R0061	x1	17	o	U0060	5			6.1
=			R0061	x2	18	o	U0060	6			6.1
Heizkreis V Auslauf Heizkreis Regler			R0063	x1	19	o	U0062	5			6.3
=			R0063	x2	20	o	U0062	6			6.3

Klemmenplan

F13_001

Funktionstext	Kabelname	Kabeltyp	Zielbezeichnung nach	Anschluss	Klemme	Brücke	Zielbezeichnung nach	Anschluss	Kabeltyp	Kabelname	Seite / Spalte
			Leiste XL4 Leistungsabgänge								
Heizkreis I Unterer Heizkreis 3x230V 3x2000W			R0072		1	o	K0043	2			7.1
			PE		1PE	o	T0033	PE;2PE			7.0
Heizkreis I Unterer Heizkreis 3x230V 3x2000W			R0072.1		2	o	K0043	4			7.2
			PE		2PE	o	XL4	1PE;3PE			7.1
Heizkreis I Unterer Heizkreis 3x230V 3x2000W			R0072.2		3	o	K0043	6			7.2
			PE		3PE	o	XL4	2PE;4PE			7.1
Heizkreis I Unterer Heizkreis 3x230V 3x2000W			R0072.2		4	•					7.3
=			PE		4PE	o	XL4	3PE;5PE			7.2
=			R0072.1		5	•					7.4
=			PE		5PE	o	XL4	4PE;6PE			7.3
=			R0072		6	•					7.4
=			PE		6PE	o	XL4	5PE;7PE			7.3
Heizkreis II Mittlerer Heizkreis 3x230V 3x2000W			R0076		7	o	K0048	2			7.7
Heizkreis I Unterer Heizkreis 3x230V 3x2000W			PE		7PE	o	XL4	6PE;8PE			7.6
Heizkreis II Mittlerer Heizkreis 3x230V 3x2000W			R0076.1		8	o	K0048	4			7.7
Heizkreis I Unterer Heizkreis 3x230V 3x2000W			PE		8PE	o	XL4	7PE;9PE			7.6
Heizkreis II Mittlerer Heizkreis 3x230V 3x2000W			R0076.2		9	o	K0048	6			7.7
Heizkreis I Unterer Heizkreis 3x230V 3x2000W			PE		9PE	o	XL4	8PE;10PE			7.6
Heizkreis II Mittlerer Heizkreis 3x230V 3x2000W			R0076.2		10	•					7.8
=			PE		10PE	o	XL4	9PE;11PE			7.7
=			R0076.1		11	•					7.9
=			PE		11PE	o	XL4	10PE;12PE			7.8
=			R0076		12	•					7.9
=			PE		12PE	o	XL4	11PE;13PE			7.8
Heizkreis III Oberer Heizkreis 3x230V 3x2000W			R0082		13	o	K0053	2			8.1
			PE		13PE	o	XL4	12PE;14PE			8.0
Heizkreis III Oberer Heizkreis 3x230V 3x2000W			R0082.1		14	o	K0053	4			8.2
			PE		14PE	o	XL4	13PE;15PE			8.1
Heizkreis III Oberer Heizkreis 3x230V 3x2000W			R0082.2		15	o	K0053	6			8.2
			PE		15PE	o	XL4	14PE;16PE			8.1
Heizkreis III Oberer Heizkreis 3x230V 3x2000W			R0082.2		16	•					8.3
=			PE		16PE	o	XL4	15PE;17PE			8.2
=			R0082.1		17	•					8.4
=			PE		17PE	o	XL4	16PE;18PE			8.3
=			R0082		18	•					8.4

			Datum	19.12.2006	xxx	xxx	: XL4		=
			Bearb	Administrator			: XL4		+
			Gepr		xxx			xxx	Blatt 13
Änderung	Datum	Name	Urspr		Ersatz von	Ersetzt durch			Bl 21

Klemmenplan

F13_001

Funktionstext	Kabelname	Kabeltyp	Leiste XL4 Leistungsabgänge: Zielbezeichnung nach	Anschluss	Klemme	Brücke	Zielbezeichnung nach	Anschluss	Kabeltyp	Kabelname	Seite / Spalte
Heizkreis III Oberer Heizkreis 3x230V 3x2000W			PE		18PE	∘	XL4	17PE;19PE			8.3
Heizkreis IV Domkasten 1x400V 1x1000W			R0086		19	∘	K0057	2			8.7
Heizkreis III Oberer Heizkreis 3x230V 3x2000W			PE		19PE	∘	XL4	18PE;20PE			8.6
Heizkreis IV Domkasten 1x400V 1x1000W			R0086		20	∘	K0057	4			8.7
=			PE		20PE	∘	XL4	19PE;21PE			8.8
Heizkreis V Auslauf 3x400V 3x440W			R0092		21	∘	K0063	2			9.1
			PE		21PE	∘	XL4	20PE;22PE			9.0
Heizkreis V Auslauf 3x400V 3x440W			R0092.1		22	∘	K0063	4			9.2
			PE		22PE	∘	XL4	21PE;23PE			9.1
Heizkreis V Auslauf 3x400V 3x440W			R0092.2		23	∘	K0063	6			9.2
			PE		23PE	∘	XL4	22PE;24			9.1
Heizkreis V Auslauf 3x400V 3x440W			PE		24	∘	XL4	23PE;25			9.4
=			R0092.2		24PE	∘	K0063	2			9.3
=			PE		25	∘	XL4	24;26			9.4
=			R0092.1		25PE	∘	K0063	6			9.3
=			PE		26	∘	XL4	25			9.4
=			R0092		26PE	∘	K0063	4			9.3

			Datum	19.12.2006	xxx	xxx	: XL4	=
			Bearb	Administrator			: XL4	+
			Gepr		xxx			xxx
Änderung	Datum	Name	Urspr		Ersatz von	Ersetzt durch		Blatt 14 / Bl 21

Klemmenaufreihplan

F12_001

Artikelnummer					
Tragschiene		Trennwand	Leistenschild	Endwinkel hinten	Abschlussplatte
Klemme					
Artikelnummer	Typennummer	Trennwand	Klemmenschild	Brücke	Abdeckung

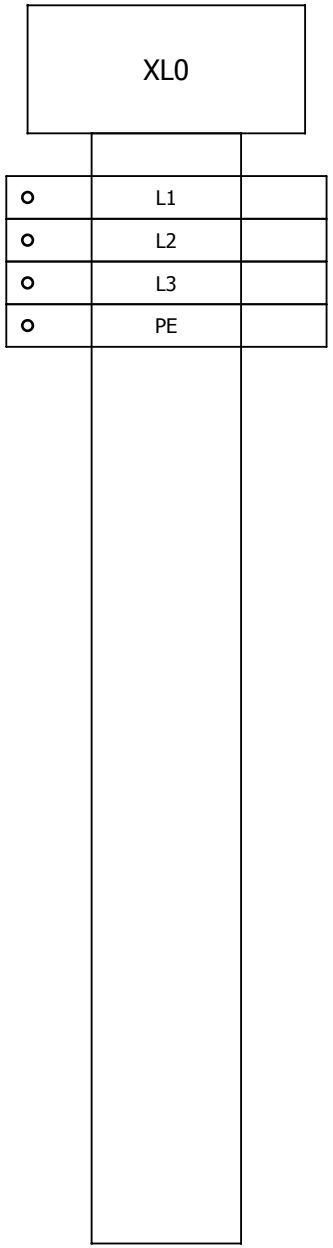

			Datum	19.12.2006	xxx		xxx	: XL0		=	
			Bearb	Administrator				: XL0		+	
			Gepr		xxx				xxx		Blatt 15
Änderung	Datum	Name	Urspr		Ersatz von	Ersetzt durch					Bl 21

Klemmenaufreihplan

F12_001

Artikelnummer					
Tragschiene		Trennwand	Leistenschild	Endwinkel hinten	Abschlussplatte
Klemme					
Artikelnummer	Typennummer	Trennwand	Klemmenschild	Brücke	Abdeckung

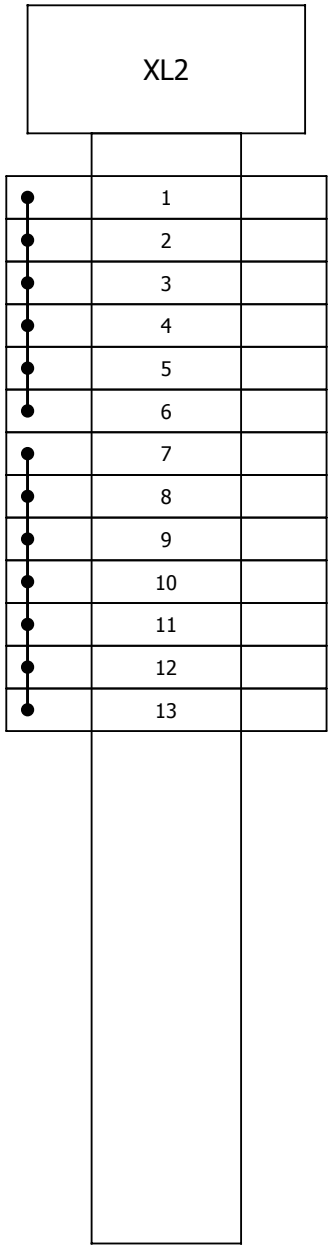

15

17

			Datum	19.12.2006	xxx		xxx	: XL2		=
			Bearb	Administrator				: XL2		+
			Gepr		xxx				xxx	Blatt 16
Änderung	Datum	Name	Urspr		Ersatz von	Ersetzt durch				Bl 21

Klemmenaufreihplan

F12_001

Artikelnummer					
Tragschiene		Trennwand	Leistenschild	Endwinkel hinten	Abschlussplatte
Klemme					
Artikelnummer	Typennummer	Trennwand	Klemmenschild	Brücke	Abdeckung

XL3

o	1	
o	2	
o	3	
o	4	
o	5	
o	6	
o	7	
o	8	
o	9	
o	10	
o	11	
o	12	
o	13	
o	14	
o	15	
o	16	
o	17	
o	18	
o	19	
o	20	

			Datum	19.12.2006	xxx		xxx	: XL3		=	
			Bearb	Administrator				: XL3		+	
			Gepr		xxx						
Änderung	Datum	Name	Urspr		Ersatz von	Ersetzt durch			xxx	Blatt 17	
										Bl 21	

Klemmenaufreihplan

F12_001

Artikelnummer					
Tragschiene		Trennwand	Leistenschild	Endwinkel hinten	Abschlussplatte
Klemme					
Artikelnummer	Typennummer	Trennwand	Klemmenschild	Brücke	Abdeckung

XL4

○	1	
○	1PE	
○	2	
○	2PE	
○	3	
○	3PE	
●	4	
○	4PE	
●	5	
○	5PE	
●	6	
○	6PE	
○	7	
○	7PE	
○	8	
○	8PE	
○	9	
○	9PE	
●	10	
○	10PE	
●	11	
○	11PE	
●	12	
○	12PE	
○	13	

			Datum	19.12.2006	xxx		xxx	: XL4		=
			Bearb	Administrator				: XL4		+
			Gepr		xxx				xxx	Blatt 18
Änderung	Datum	Name	Urspr		Ersatz von	Ersetzt durch				Bl 21

Klemmenaufreihplan

F12_001

Artikelnummer					
Tragschiene		Trennwand	Leistenschild	Endwinkel hinten	Abschlussplatte
Klemme					
Artikelnummer	Typennummer	Trennwand	Klemmenschild	Brücke	Abdeckung

XL4

o	13PE	
o	14	
o	14PE	
o	15	
o	15PE	
●	16	
o	16PE	
●	17	
o	17PE	
●	18	
o	18PE	
o	19	
o	19PE	
o	20	
o	20PE	
o	21	
o	21PE	
o	22	
o	22PE	
o	23	
o	23PE	
o	24	
o	24PE	
o	25	
o	25PE	

			Datum	19.12.2006	xxx		xxx	: XL4		=
			Bearb	Administrator				: XL4		+
			Gepr		xxx				xxx	Blatt 19
Änderung	Datum	Name	Urspr		Ersatz von	Ersetzt durch				Bl 21

Klemmenaufreihplan

F12_001

Artikelnummer					
Tragschiene		Trennwand	Leistenschild	Endwinkel hinten	Abschlussplatte
Klemme					
Artikelnummer	Typennummer	Trennwand	Klemmenschild	Brücke	Abdeckung

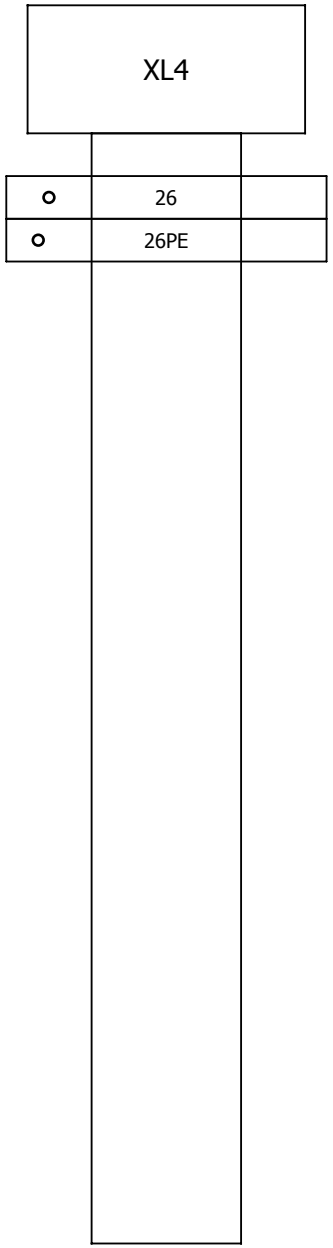

			Datum	19.12.2006	xxx		xxx	: XL4		=	
			Bearb	Administrator				: XL4		+	
			Gepr		xxx						
Änderung	Datum	Name	Urspr		Ersatz von	Ersetzt durch			xxx	Blatt	20
										Bl	21

Artikelsummenstückliste

Bestellnummer	Menge	Bezeichnung	Typnummer	Lieferant	Einzelpreis	Gesamtpreis
5SY6306-6		Leitungsschutzschalter	5SY6306-6	SIEMEN	0	1
5SY6104-7		Leitungsschutzschalter	5SY6104-7	SIEMEN	0	1
5SY6316-7		Leitungsschutzschalter	5SY6316-7	SIEMEN	0	3
5SY6203-7		Leitungsschutzschalter	5SY6203-7	SIEMEN	0	1
5SY6302-7		Leitungsschutzschalter	5SY6302-7	SIEMEN	0	1
3RT1025-3KB40		Schütz	3RT1025-3KB40	SIEMEN	0	10
031607		Hauptschalter 63A	P3-63/EA/SVB	MOE	0	1
2938617		QUINT-PS-3X400-500AC/24DC/10	QUINT-PS-3X400-500AC/24DC/10	PHÖNIX	0	1
3UG4617-2CR20		Netzüberwachungsrelais	3UG4617-2CR20	SIEMEN	0	1
BG30.18		Betriebsstundenzähler	BG30.18	Mueller	0	5
3036110		ZUGFEDERKLEMME ST 10 <10mm²	ST 10	PHÖNIX	0	3
3036123		ZUGFEDERKLEMME ST 10 <10mm²	ST 10-PE	PHÖNIX	0	1
3037300		ST 1,5 Twin bk	ST 1,5-TWIN BK	PHÖNIX	0	6
3031131		Durchgangsklemme mit Zugfedera. 3 Klemmstellen	ST 1,5-TWIN BU	PHÖNIX	0	7
3036314		2-stöckige Klemmen mit Zugfederanschluss	STTB 2,5-PE/L	PHÖNIX	0	26
		Trennklemme	3036343	PHÖNIX	1	1

Gesamtsumme:

			Datum	19.12.2006	xxx		xxx	Artikelsummenstückliste		=	
			Bearb	Administrator						+	
			Gepr		xxx				xxx		Blatt 21
Änderung	Datum	Name	Urspr		Ersatz von	Ersetzt durch					Bl 21