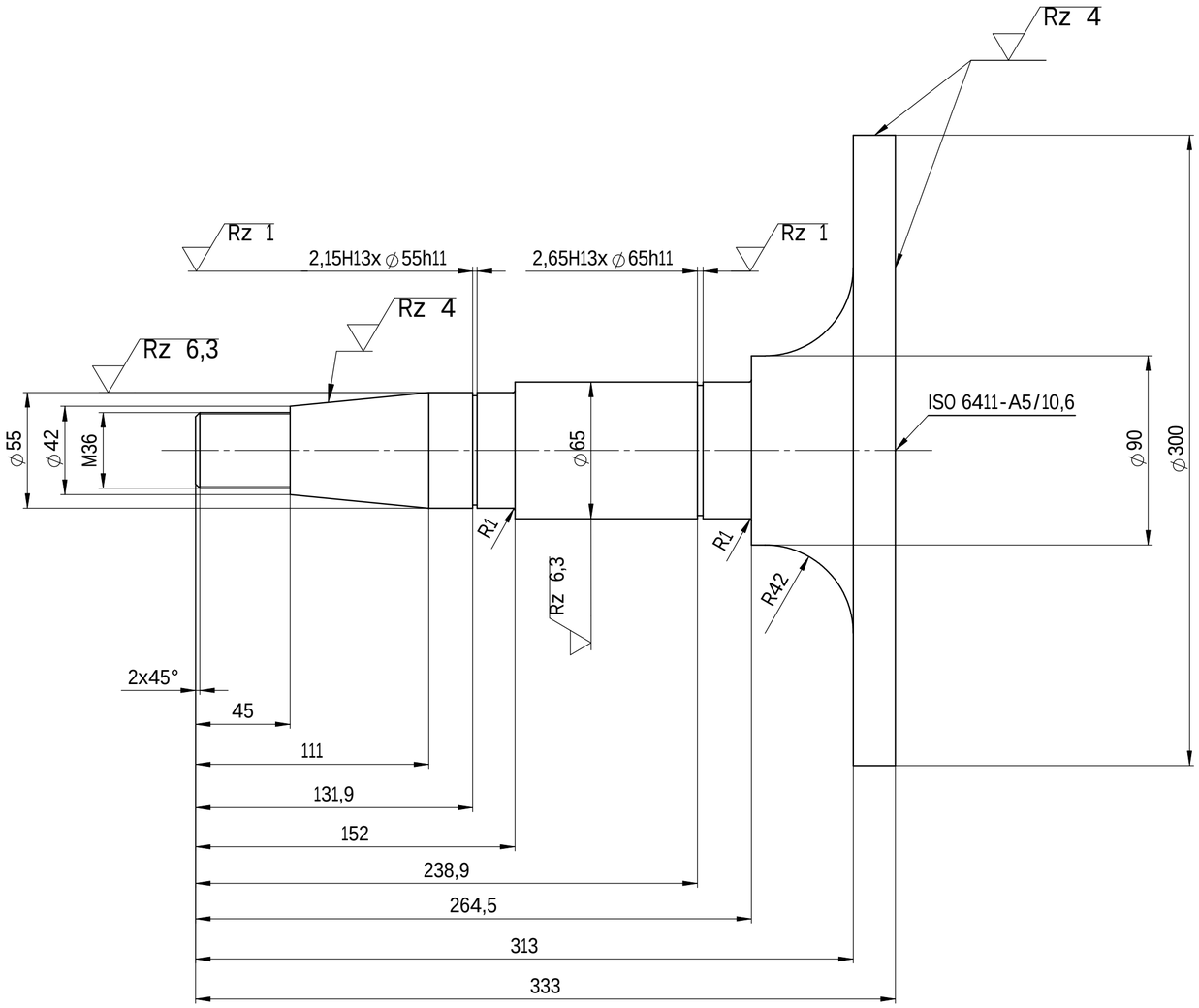

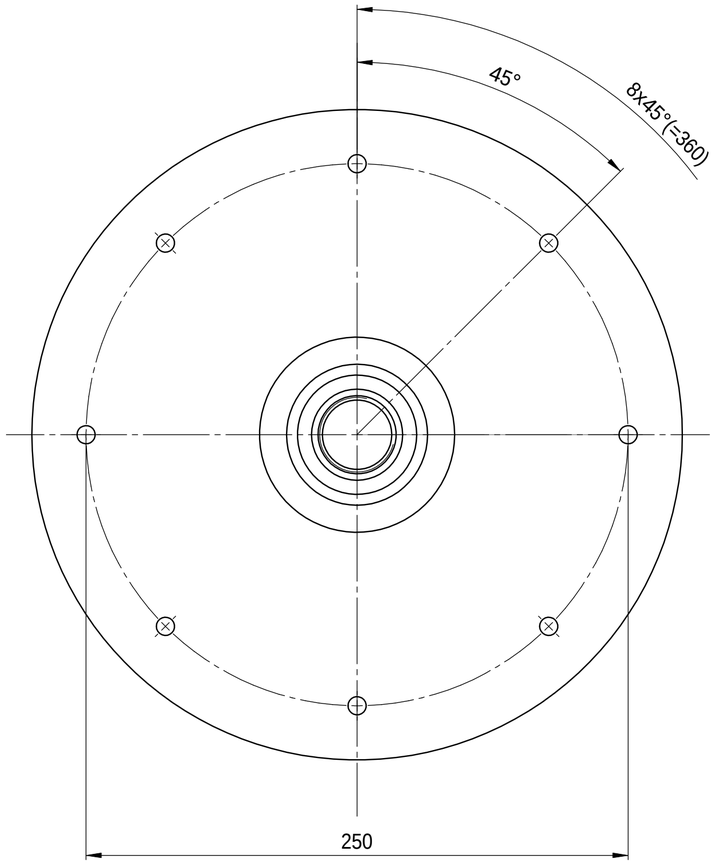

+0,1 -0,1

				Oberflächen	Allgemein-toleranzen ISO 2768-mK		Werkstück-kanten ISO 13715	Maßstab 1:2	Gewicht
Tolerierung						Datum	Name		
					Bearb.	03.01.2009			
					Gepr.				
					Norm				
					LEHRSTUHL FÜR KONSTRUKTIONSTECHNIK Friedrich-Alexander-Universität Erlangen-Nürnberg Prof. Dr.-Ing. Harald Meerkamm				Blatt 1 / 1 Bl.
Zust.	Änderung	Datum	Name		Ursprung:			Ersatz für:	Ersatz durch:

SolidWorks Studentenlizenz
Nur für akademische Zwecke