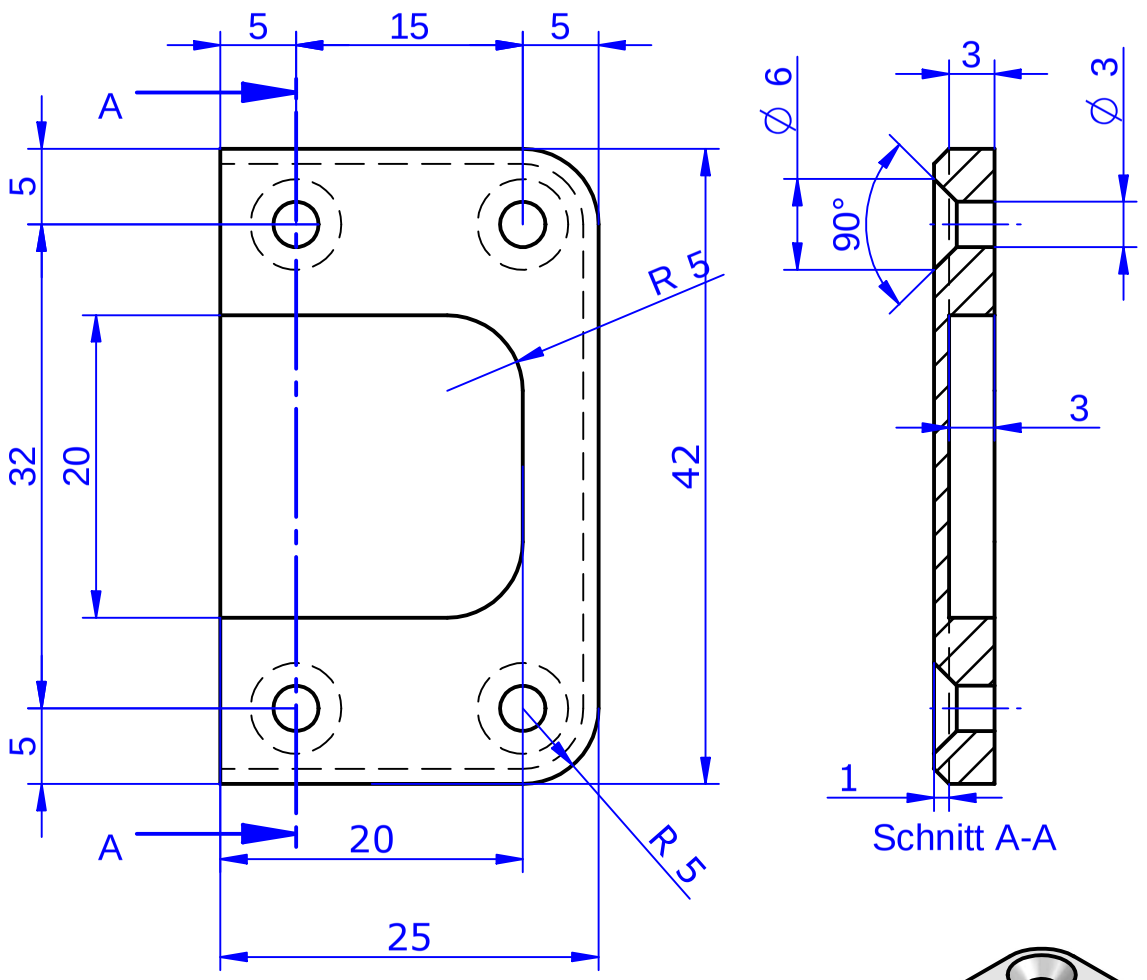

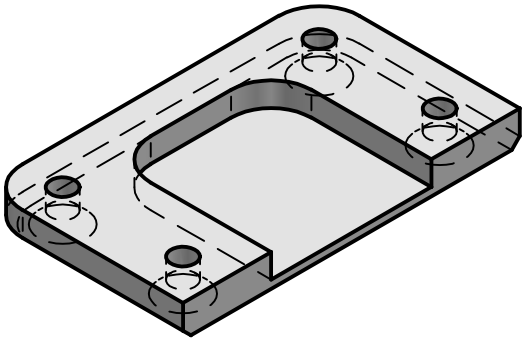

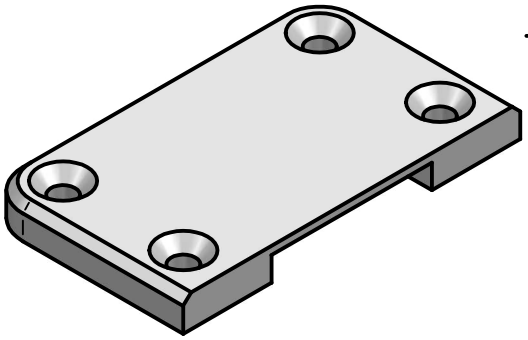

Oberflächenbehandlung:
trowalisieren, schwarz eloxieren

Bemerkung:
-

Auftragsnummer:
Salzgitter

Termin:
Ende KW20/2008

Stückzahl:
10

ELAG
ELAG Elektronik AG, Stegackerstr. 14, 8409 Winterthur
Matthias Leemann
Tel +41 52 2351550, Fax +41 52 2351559
matthias.leemann@elag.com
www.elag.com

Masse:
Fehler: Keine Referenz

Werkstoff: Anticorodal-110
Werkstoffnummer: EN AW-6082
Abmessungen: LxBxH
42.00 mm x 25.00 mm x 4.00 mm

	Datum	Name
Bearb.	05.05.2008	Matthias Leemann
Gepr.		
Norm:		
Gez.	05.03.2008	Matthias Leemann

Produkt / Projekt: OPTIMESS M
Baugruppe: Blendeneinheit Saphirscheibe

Bezeichnung
Luftumlenkblech

erstellt mit SOLID EDGE V20
2D CAD Daten (DXF, DWG)
3D CAD Daten (STEP, IGES, u.a.m)
Bei Bedarf bitte melden
matthias.leemann@elag.com

Zeichnungsnummer.Revision
45-101-002-001.1

Blatt 1 / 1 Bl.

Zust.	Änderung	Datum	Name

Dateiname: D:\Konstruktion\Kühlgehäuse Mini\Luftumlenkblech Rev01.dft