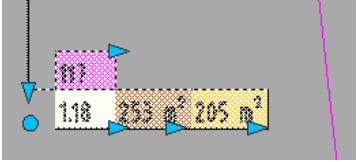
117
1.18
253 m²
205 m²

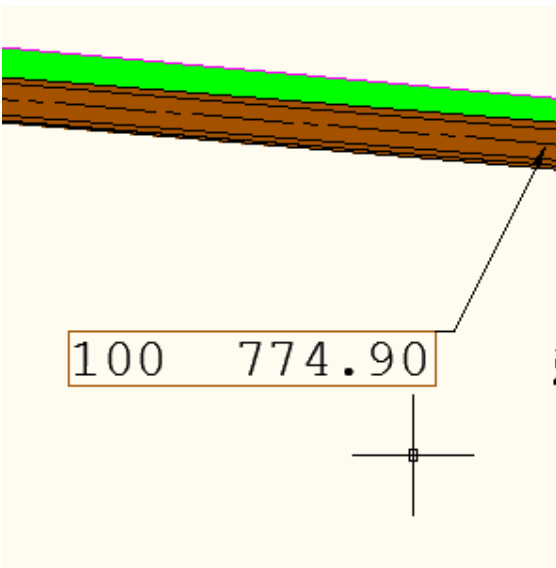
100 774.90