Oberseite doppelt gewölbt.

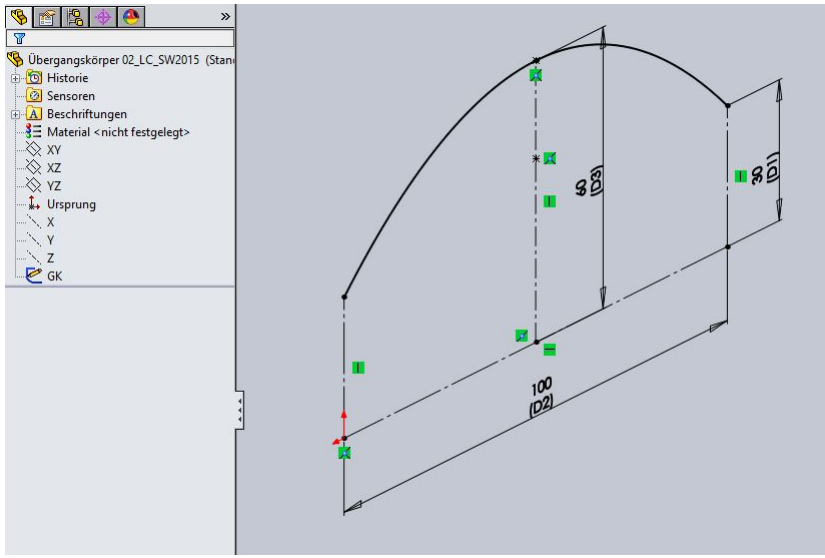

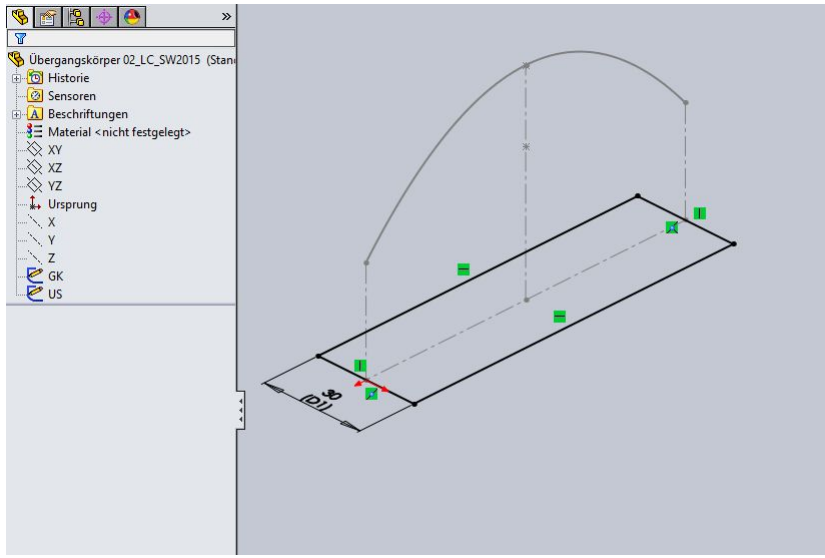

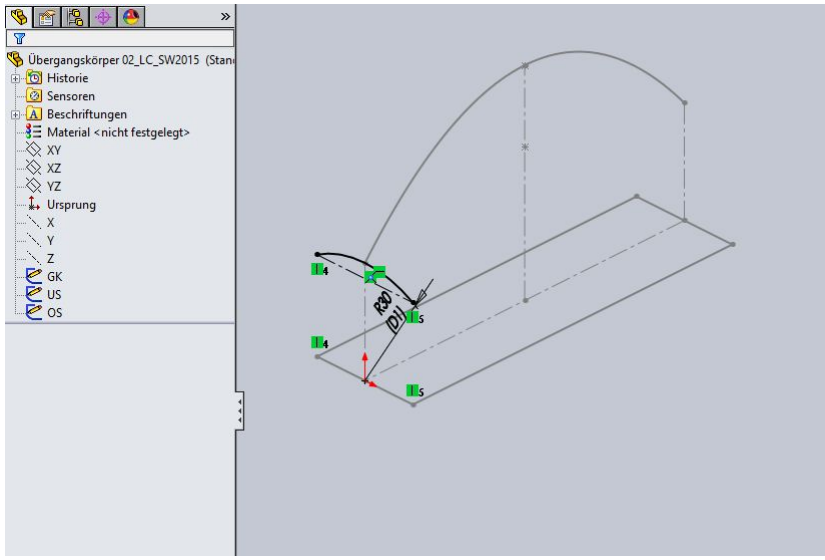

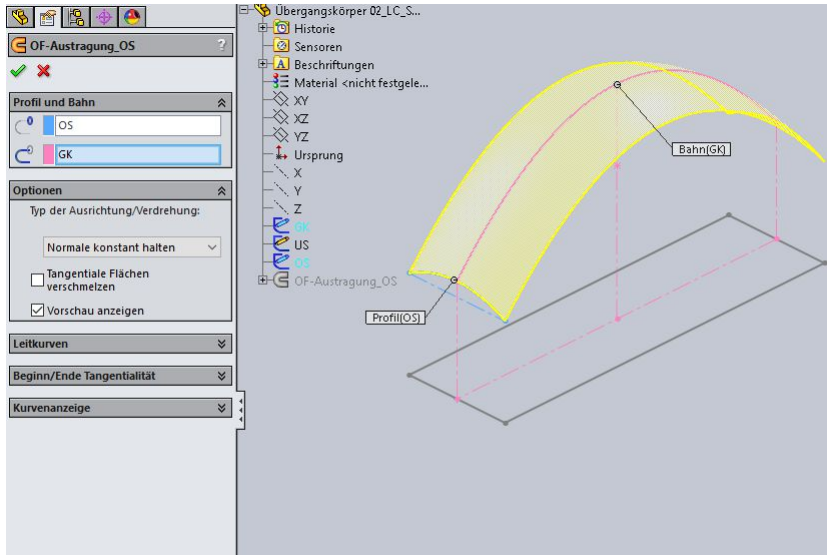

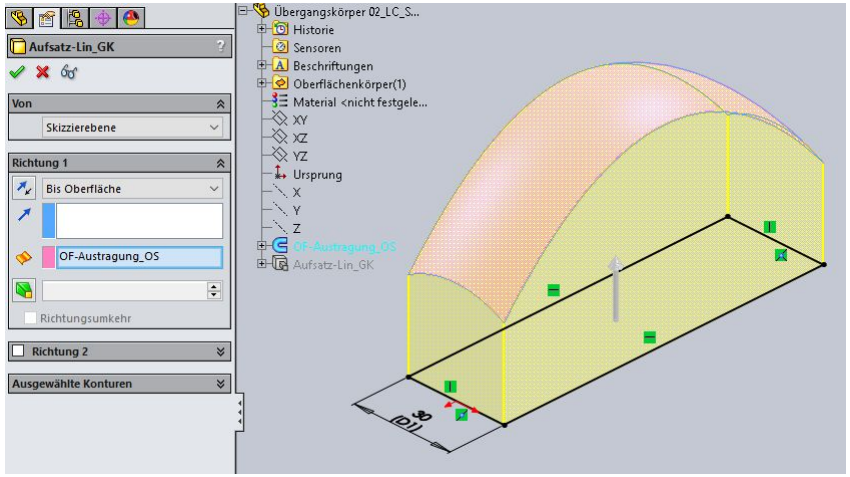
Aufsatz-Lin_GK
Von
Skizzierebene
Richtung 1
Bis Oberfläche
OF-Austragung_OS
Richtungsumkehr
Richtung 2
Ausgewählte Konturen
Übergangskörper 02_LC_S...
Historie
Sensoren
Beschriftungen
Oberflächenkörper(1)
Material <nicht festgele...
XY
XZ
YZ
Ursprung
X
Y
Z
OF-Austragung_OS
Aufsatz-Lin_GK
30
[D1]

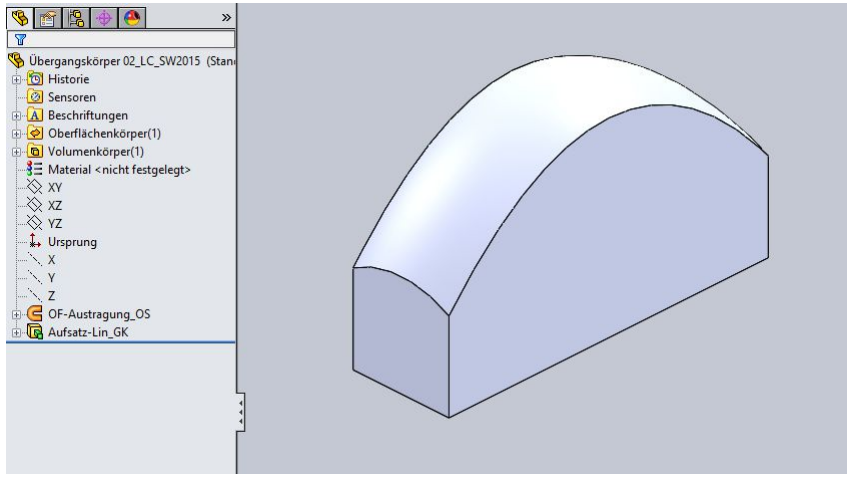
Übergangskörper 02_LC_SW2015 (Stan
Historie
Sensoren
Beschriftungen
Oberflächenkörper(1)
Volumenkörper(1)
Material <nicht festgelegt>
XY
XZ
YZ
Ursprung
X
Y
Z
OF-Austragung_OS
Aufsatz-Lin_GK