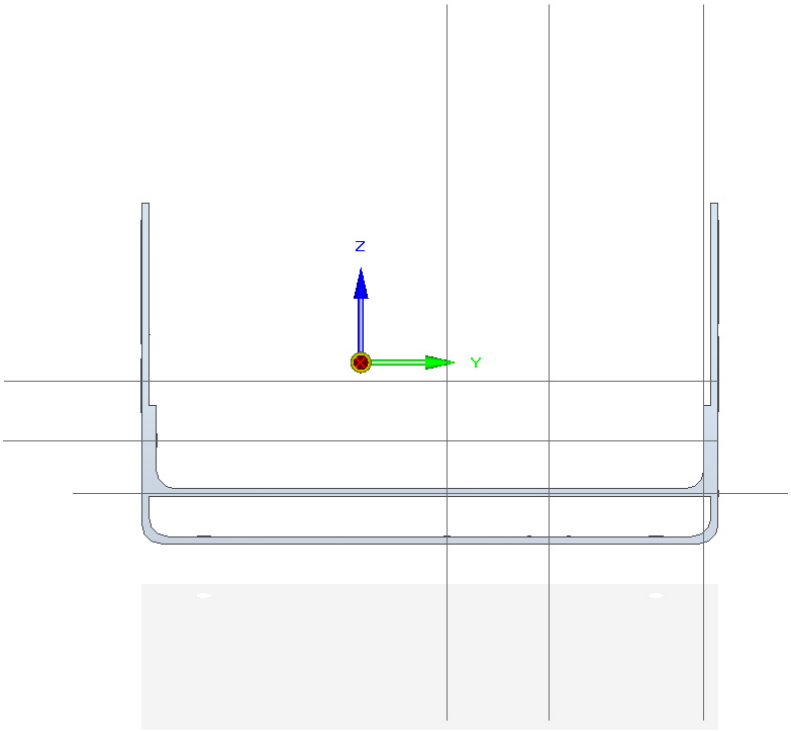
Z
Y